Wciągnik linowy elektryczny przejezdny DWUBELKOWY EM-53 - 4 linowy udźwig 4,0t

Nr art.: DD1526

Elektryczne wciągniki linowe przejezdne EM53 służą do podnoszenia i opuszczania jak również poziomego przemieszczania ładunków.

Wciągniki montowane są wyłącznie z komponentów i podzespołów renomowanych i uznanych producentów europejskich. Wyróżniają się nowoczesną konstrukcją, znakomitą jakością, wysokimi standardami bezpieczeństwa przy konkurencyjnych kosztach. Mocna i trwała budowa konstrukcyjna do zastosowania w **ciężkich warunkach pracy**.

Wózek wciągnika może poruszać się po torze prostym jak również po torze krzywoliniowym. We wciągnikach do jazdy zastosowany został zdwojony napęd z przekładnią planetarną. Z przekładni napęd jest bezpośrednio przekazywany przez wał na piastę koła wózka wciągarki co pozwala wyeliminować potrzebę zastosowania zewnętrznej przekładni zębatej.

Uwaga: Transport osób w jakikolwiek sposób jest zabroniony.

Charakterystyka:

Wciągniki w wykonaniu „CRANE” przewidziane jako wyposażenie suwnic pomostowych, bramowych i innych. W takim wykonaniu wciągnik wyposażony jest w:

- Silnik asymetryczny stopniowy podwójnego zasilania 24VAC, ze zwiększonym podnoszeniem (ograniczenie żuchu góra i dół).

Wciągniki w wykonaniu „SOLO” są niezależnymi wciągnikami, wówczas wyposażony jest on dodatkowo w:

- kabel w wyposażenie stopniowy przyciskaniem kryczkowym przewodem jazdy, stopniowa 48VAC, wpiętą do szafy poprzez złącze przemysłowe – daje to możliwość szybkiego demontażu,

Zalety:

- maksymalne zabezpieczenie przed korozją,
- liny nośne ocynkowane o wysokiej wytrzymałości,
- **bezpieczne** - opracowane na podstawie intensywnych badań,
- spełniają wymagania Dyrektywy Maszynowej 2006/42/WE oraz normy PN-EN-14492-2+A1.

Gwarancja: 2 lata.

Znakowanie: indywidualny numer serii, DOR (WLL), rok produkcji.

Dokumentacja: Deklaracja Zgodności CE, instrukcja eksploatacji obsługi i konserwacji.

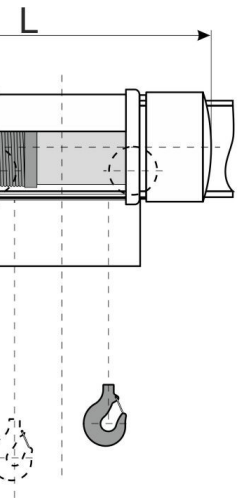

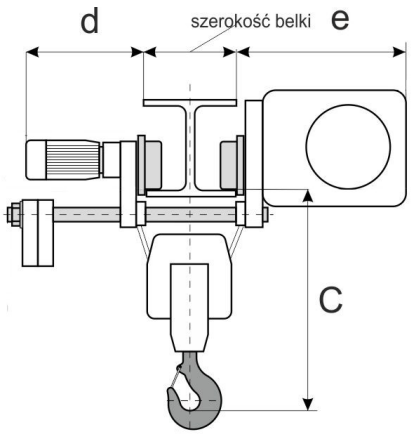

Katalog części zamiennych:

Dane techniczne udźwig: 4,0t, silnik cylindryczny.

Model	Olinowanie	GNP wg.FEM	Wys. podnoszenia [m]	Prędkość podnoszenia [m/min]	Moc silnika [kW]	d [mm]	C_1 [mm]	C_2 [mm]	L [mm]	Waga [kg]
312EM53NS040H07 312EM53ND040H07 312EM53VS040H07 312EM53VD040H07	4/1	3m	7	4 4/1,3 6 6/2	4 4/1,3 5 5/1,6	480	590	920	1350 1430	495
312EM53NS040H10 312EM53ND040H10 312EM53VS040H10 312EM53VD040H10	4/1	3m	10	4 4/1,3 6 6/2	4 4/1,3 5 5/1,6	480	590	920	1560 1640	530
312EM53NS040H13 312EM53ND040H13 312EM53VS040H13 312EM53VD040H13	4/1	3m	13	4 4/1,3 6 6/2	4 4/1,3 5 5/1,6	480	590	920	1760 1840	565

Dane techniczne udźwig: 4,0t, silnik stożkowy.										
Model	Olinowanie	GNP wg.FEM	Wys. podnoszenia [m]	Prędkość podnoszenia [m/min]	Moc silnika [kW]	d [mm]	C_1 [mm]	C_2 [mm]	L [mm]	Waga [kg]
312EM53NS040H07 312EM53ND040H07 312EM53VS040H07 312EM53VD040H07	4/1	3m	7	4 4/1,3 6 6/2	4,5 4,5/1,5 4,5 4,5/1,5	480	590	920	1200 1280	495
312EM53NS040H10 312EM53ND040H10 312EM53VS040H10 312EM53VD040H10	4/1	3m	10	4 4/1,3 6 6/2	4,5 4,5/1,5 4,5 4,5/1,5	480	590	920	1410 1450	530
312EM53NS040H13 312EM53ND040H13 312EM53VS040H13 312EM53VD040H13	4/1	3m	13	4 4/1,3 6 6/2	4,5 4,5/1,5 4,5 4,5/1,5	480	590	920	1610 1650	565