Wciągarka bramowa stalowa przejezdna z regulacją wysokości DOR 2000kg typ I

Nr art.: DD1744



Wciągarka bramowa stalowa przejezdna z regulacją wysokości - udźwig 2000 kg - typ I

Cena dotyczy samej konstrukcji, bez wózka, wciągnika lub innego osprzętu.

Skompletuj wyposażenie swojej wciągarki:

- wciągniki łańcuchowe,
- wózki jezdne na belkę,
- wciagniki do strefy EX,
- zawiesia klamrowe i odboje.

Podane parametry mogą być każdorazowo dostosowane do potrzeb użytkownika.
Wciągarka bramowa o zmiennej lokalizacji przeznaczona jest do prac montażowo-remontowych. Stanowi doskonały zamiennik, bądź uzupełnienie dla suwnic i żurawi warsztatowych. Sprawdza się jako urządzenie podnoszące, załadowcze i transportowe. Znajduje zastosowanie jako osprzęt dźwignicowy w warsztatach mechanicznych, samochodowych i przy obsłudze pojedynczych stanowisk roboczych. Specjalna konstrukcja suwnicy bramowej (bramówki) umożliwia jej sprawny montaż, a także w miarę potrzeb również demontaż.

Konstrukcja wciągarki bramowej o zmiennej lokalizacji składa się z następujących podstawowych podzespołów:

- belki nośnej,
- kolumn nośnych,
- zestawu jezdnego składającego się z 4 kół obrotowych wyposażonych w hamulce.

Belka nośna wykonana jest z profilu gorącowalcowanego, zwykle dwuteowego, po którym przemieszcza się wózek wraz z wciągnikiem. Na końcach belki nośnej znajdują się płyty przyłączeniowe, do których przykręcane są kolumny nośne. belka nośna na końcach wyposażona jest w odboje jazdy wózka. Kolumny nośne wykonane są z rury prostokątnej. Do podstawy przymocowane są koła, służące do przemieszczania nieobciążonego urządzenia. Konstrukcja może być wyposażona we wciągnik ręczny wraz z wózkiem lub elektryczny.

Zalety:

- łatwy montaż i demontaż,
- odporność na warunki atmosferyczne,
- przystosowana do pracy wewnątrz,
- rama wyposażona w blokowane kółka samoskrętne, dzięki którym łatwo przemieszczać wciągarkę w dowolnym kierunku,
- regulacja wysokości

Charakterystyka:

- transport poziomy i pionowy,
- udźwig 2000 kg,
- wysokość H 3000 - 4500 mm,
- rozpiętość w zakresie L = 3000 - 6000 mm,
- temperatura pracy: od -10oC do +40oC,
- maksymalna długość belki jezdnej do 6000mm,
- wysokość minimalna 3000 mm z możliwością regulacji do 1500 mm w górę,
- położenie góra - dół,
- zmiana wysokości położenia belki jezdnej góra - dół za pomocą zewnętrznego urządzenia dźwignicowego np. wózka widłowego lub suwnicy; zakres położenia belki skokowo,
- **standardowe wyposażenie nie zawiera wciągnika i wózka jezdnego,**
- spełniają wymagania Dyrektywy Maszynowej 2006/42/WE oraz normy PN-EN-ISO 12100.

Znakowanie: indywidualny numer serii, DOR (WLL), rok produkcji.

Dokumentacja: Deklaracja Zgodności CE, instrukcja eksploatacji obsługi i konserwacji.

Nomenklatura: suwnica bramowa, wciągarka bramowe, suwnica konsolowa, bramówka.

Wciągarka stalowa z regulacją wysokości

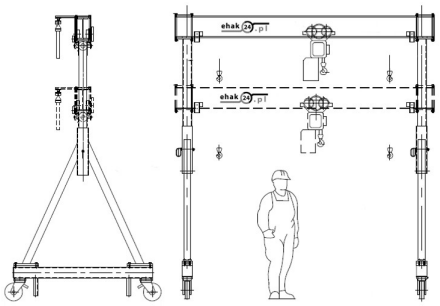

TYP I - wypiętrzanie za pomocą zewnętrznego urządzenia dźwignicowego np. wózka widłowego lub suwnicy

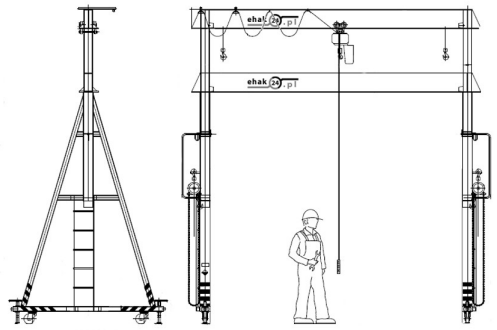

TYP II - wypiętrzanie za pomocą wciągników ręcznych



+48 519 367 121 | +48 538 629 233 | sklep@hak.com.pl | ul. Jerzmanowska 8f, 54-519 Wrocław