Uchwyt do blach w poziomie CNMH

Nr art.: DD2459



Uchwyty do płyt w poziomie **CNMH** przeznaczone do bezpiecznego transportu płyt płaskich, wrażliwych na uszkodzenia, np. blach ze stali nierdzewnej, aluminium lub płyt drewnianych.

Charakterystyka:

- wyraźne ocechowanie na produkcie udźwigiem i zakresem szczęk,
- elementy dociskające ładunek zostały wyposażone w specjalny tworzywo sztuczne odporne na ściskanie, dodatkowo zabezpieczającę powierzchnię ładunku,
- podczas procesu produkcji każdy uchwyt jest poddawany próbie (2 x maksymalny udźwig).

Uwaga: Minimalny ciężar do podniesienia wynosi 10% bezpiecznego obciążenia roboczego.

Normy: EN 12100, EN 13155.

Znakowanie: indywidualny numer serii, DOR (WLL), rok produkcji.

Gwarancja: 24 miesiące.

Dokumentacja: Deklaracja Zgodności CE, instrukcja eksploatacji obsługi i konserwacji.

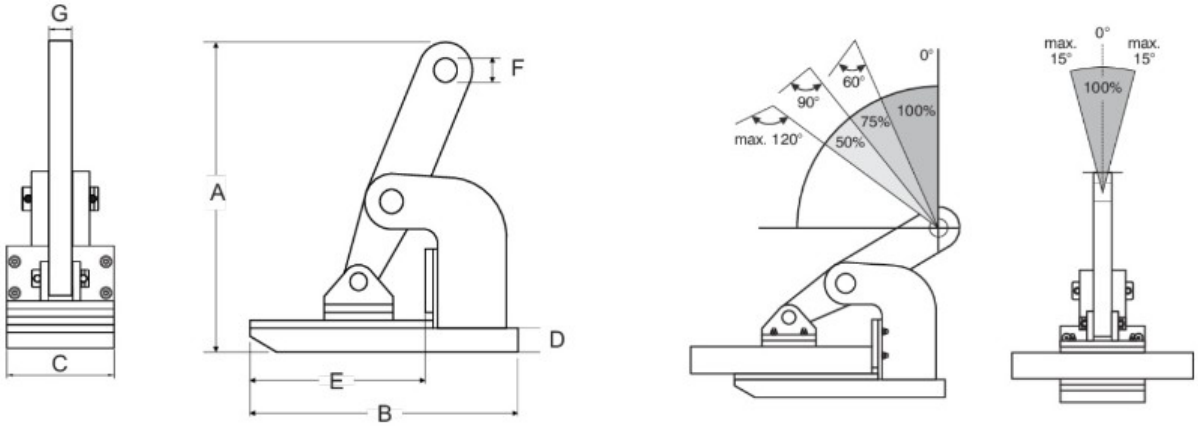

Parametry techniczne:

Mo	Udźwig [kg]	Zakres szczęk [mm]	A [mm]	B [mm]	C [mm]	D [mm]	E [mm]	F [mm]	G [mm]	Waga [kg]	
	CNMH-1	1 000	0 - 25	154	140	65	15	95	20	15	7
	CNMH-2	2 000	0 - 45	270	225	90	23	150	30,5	15	18
	CNMH-3	3 000	0 - 45	275	225	90	28	150	30,5	15	26
	CNMH-4	4 000	0 - 50	305	250	105	28	160	30,5	20	32
	CNMH-6	6 000	0 - 50	310	250	120	33	160	30,5	20	34