Trawers do wózka widłowego TRWE 1t

Nr art.: DD1518

Trawersa TRWE do współpracy z wózkiem widłowym Trawersa wykonana z kształtownika zamkniętego; wyposażona w punkty mocujące, przystosowane do podczepiania zawiesi łańcuchowych oraz w pochwyty ułatwiające nakładanie i ściąganie przedłużek na widły. Trawersa może być wykorzystana pojedynczo lub w tandemie.

Image not found Image not found

Skompletuj wyposażenie do trawersy:

- zawiesia linowe,
- zawiesia łańcuchowe,
- zawiesia wężowe,
- zawiesia pasowe,
- akcesoria zawiesi,
- uchwyty to blach.

Wszystkie trawersy posiadają DEKLARACJĘ ZGODNOŚCI

Charakterystyka:

- spełniają wymagania Dyrektywy Maszynowej 2006/42/WE,
- oraz normy EN-13155:2003+A2:2009,
- warunki pracy: temp. -20ºC +40ºC,
- udźwig do 1000 kg,
- wymiary wideł wózka 1200 x 100 mm,
- rozstaw między punktami mocującymi 1080 mm,
- malowana: RAL 2004.

Uwaga! Cena nie uwzględnia kosztów zawiesi.

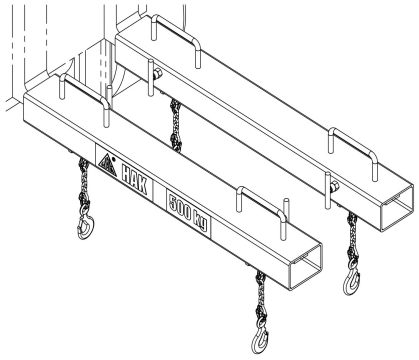

Zastosowanie: transport elementów przy pomocy wózka widłowego.

Gwarancja: 24 miesiące.

Znakowanie: indywidualny numer serii, DOR (WLL), rok produkcji.

Dokumentacja: Deklaracja Zgodności CE, instrukcja eksploatacji obsługi i konserwacji.

Uwaga! Podane parametry mog by kadorazowo dostosowane do potrzeb uytkownika